GALLINA 1ª
3,35
8,90
Infrico

VBC

VITRINA SERIE BARCELONA PARA CARNE Y CHARCUTERÍA

BARCELONA SUPERMARKET DISPLAY COUNTER FOR MEAT AND DELI

Etiqueta energética
Energy labelling

*(pag. 22)

VBC

Vitrina serie barcelona para carne y charcutería

Barcelona supermarket display counter for meat

La excelencia en la experiencia de compra

Modelos para instalación centralizada o con grupo incorporado

Amplia gama de opciones, laterales y posibilidades de personalización

Excellence in the shopping experience

Remote (racks) and plug in models

Wide range of options, end panels and customization possibilities

Máxima visibilidad del producto expuesto

Estante intermedio de cristal iluminado

Iluminación Led doble de alta eficiencia

Full visibility of display products

Illuminated glass middle shelf

High efficiency double row LED lighting

Amplio rango de producto con diseños para todo tipo de venta comercial

Modelos con o sin reserva refrigerada

Estructura de cristales rectos o curvos

Venta en servicio tradicional o autoservicio

Wide product range with designs for all types of commercial sales

Models with and without storage refrigerated

Straight or curved glass structure

Traditional or self-service sales

Preparados para exponer todo tipo de productos refrigerados sin envasar

Carne, charcutería y delicatessen

Prepared to display all types of unpackaged refrigerated and hot products

Meat, Deli and prepared food

VBCSU ÁNGULOS / *CORNERS*

M2

Enchufable / *Plug in*

DIMENSIONES / *DIMENSIONS*

Medidas / *measure*
- 1181 x 1290 x ** L mm.

Ángulos / *Angles*
- 90AC (90° exterior)
- 90AA (90° interior)
- 45AC (45° exterior)
- 45AA (45° interior)

Exposición / Exhibition
- 770 mm.

Espesor laterales / *Side thickness*
- 30 mm.

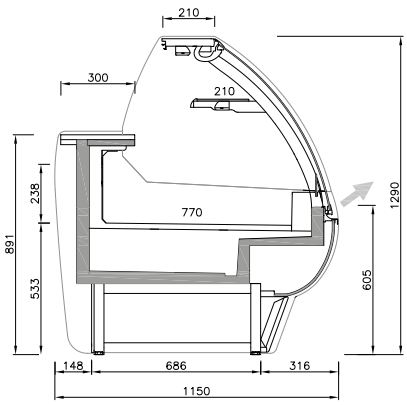

Sección comercial
Commercial section

Ángulos para módulos con reserva
Angles for modules with reservation

LAYOUT

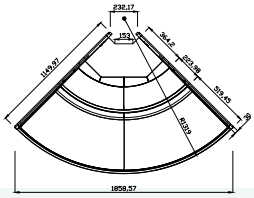

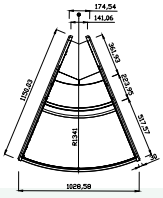

Área cliente / *Customer area*

VBC 90 AA

VBC 45 AA

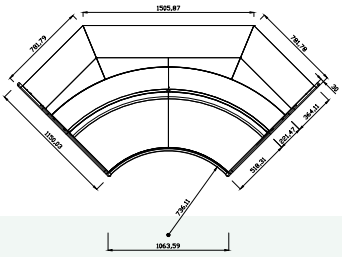

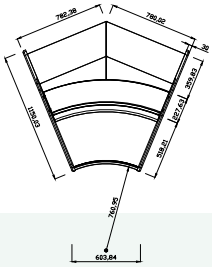

Área cliente / *Customer area*

VBC 90 AC

VBC 90 AC

RANGO DE TEMPERATURA ISO23953 / *TEMPERATURE RANGE ISO23953*

	Tª Producto / *Product Tª*	Tª Aplicación / *Application Tª*
M2	-1°C/ +7°C	+2°C/ +4°C

Clase climática 3 / *Climatic class 3*
- 25°C / 60% HR

MODELOS DISPONIBLES / *AVAILABLE MODELS*

VBC90AASU
VBC45AASU
VBC90ACSU
VBC45ACSU

REFRIGERANTE / *REFRIGERANT*

Propano
- R-290

Propane
- *R-290*

DATOS ELÉCTRICOS / *ELECTRICAL DATA*

230 V / 50 Hz

EQUIPAMIENTO OPCIONAL / *OPTIONAL EQUIPMENT*

Puertas traseras nocturnas
Para grupo Remoto
Cristal calefactado
Doble plano de exposición en acero inoxidable AISI304
Cortina nocturna
Separador central inyectado
Separador movil de metacrilato
Control electrónico
Versión eléctrica 230V / 60Hz
Acabados: ver carta de colores (pág. 304)

Night back doors
Available for Remote group
Heated front glass
Double exposure plan in stainless steel AISI304.
Night curtain
Central divider
Perspex mobile divider
Electronic control
230V / 60Hz electric version
Customization: see colour chart (pag. 304)

VBC

VITRINA SERIE BARCELONA PARA CARNE Y CHARCUTERÍA

BARCELONA SUPERMARKET DISPLAY COUNTER FOR MEAT AND DELI

CARTA DE COLORES VITRINAS / *COLORS CHART*

VEU | VBC | VMD | VEG

Color exterior / ---

- **Ral 1015** Beige *Beige*
- **Ral 1018** Amarillo *Yellow*
- **Ral 2003** Naranja *Orange*
- **Ral 3003** Granate *Maroon*
- **Ral 3020** Rojo *Red*
- **Design 3504035 Violeta** *Pink*
- **Design 3504035 Rosa** *Pink*
- **Ral 5015 Azul** *Blue*
- **Design 210825 Celeste** *Sky Blue*

Color exterior / ---

- **Ral 6002 Verde Oscuro** *Dark Green*
- **Design 210825 Pistacho** *Pistachio*
- **Blanco** *White*
- **Nogal**
- **Wengué**
- Blanco *White*
- Negro *Black*
- **Acero Inox** *Stainless steel*